Naturellement

POÊLE DOUBLE COMBUSTION

Vintage 50

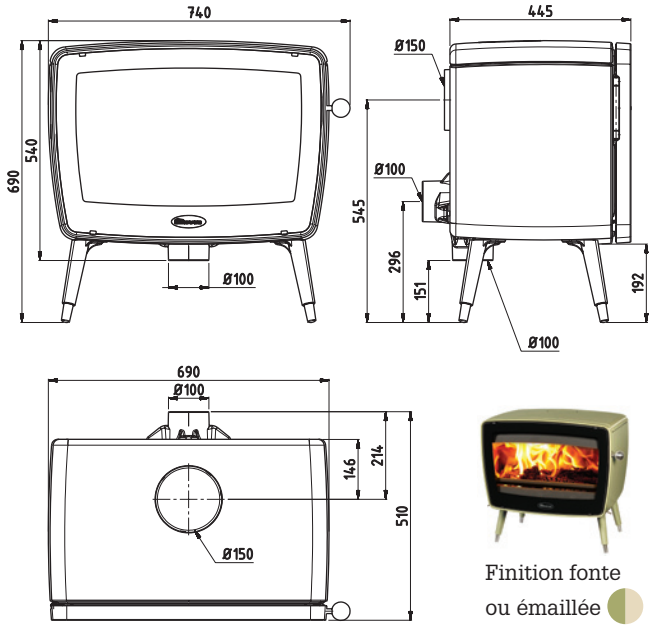

Finition fonte ou émaillée

Photos et schéma non contractuels

Matériaux de construction

Corps de chauffe : fonte + intérieur en vermiculite

Finitions

Disponible en version fonte brute ou émaillée : E8 blanc cassé ou E9 vert olive.

Dimensions (hors tout) L x H x P (en mm)

740 x 690 x 500

Poids

155 kg

Ø de conduit et raccordement

150 mm. Dessus ou arrière

Raccordement à l'air extérieur et Ø (mm)

Ø 100 mm

Puissance (kilowatts)

Moyenne : 9 kW – Maxi : 11 kW

Volume chauffé

de 450 m^3 à 550 m^3 soit de 180 m^2 à 220 m^2
pour une maison neuve, bien isolée
de 225 m^3 à 275 m^3 soit de 90 m^2 à 110 m^2
pour une maison rénovée, bien isolée
(évaluation selon disposition des pièces et implantation de l'appareil, isolation selon les normes en vigueur)

Consommation en air de combustion

Mini : 27 m^3/h – Maxi : 33 m^3/h

Chargement et dimension de bûches

Frontal – 50 cm

Combustibles

Bois

Diffusion de chaleur

Radiante, rayonnante et convection naturelle.

Principe de combustion

Statique (combustion sur sole). Oxygénation primaire, secondaire et tertiaire (nouvelle génération de double combustion CO et particules). Respectueuse de l'environnement. Système vitre propre.

Rendement

84,2 %

Emissions CO et particules

Émissions CO : 0,10 %
Émissions particules : 24 mg/Nm^3

Indice de performance environnementale (IPE)

0,6

Température fumée

207 °C

Normes

DIN 18891 / SINTEF (Norvège) / EFA (Association Européenne de Foyers) / SITAC (Suède) / VHR (contrôle condensats) / NF (répond aux critères de la norme D35-376) ISO 9002 / CE EN 13240

Garantie

Garantie constructeur de 5 ans, garantie illimitée possible après enregistrement dans MyDovre (hors pièces d'usure) (voir Conditions Générales de Vente).

Marque

DOVRE